DATI TECNICI
TECHNICAL DATA

ETICHETTA
LABEL

IMIT
TR 57.5/110 °C TYPE TR2 9345 WW/YYP
C-1 16(6)A/250V~ T85
C-2 6(4)A/250V~
15(2.5)A/250V~
0497
CAT. IV DIN TR1211
549158

AZIONE TIPO ACTION TYPE	1B (EN 60730-1)
INSTALLAZIONE TIPO METHOD OF MOUNTING	A PANNELLO PANEL MOUNTING
TENSIONE IMPULSIVA NOMINALE RATED IMPULSE VOLTAGE	2,5 kV
INTERVALLO DI REGOLAZIONE CONTROL RANGE	57,5 ±5 / 110 ±3 °C
DIFFERENZIALE SWITCHING DIFFERENTIAL	Δt 4 ±1 K
MAX. TEMPERATURA TESTA THERMOSTATO MAX. SWITCHING HEAD TEMPERATURE	T 85 °C
MAX TEMPERATURA BULBO MAX BULB TEMPERATURE	130 °C
PORTATA CONTATTI CONTACTS RATING	NC 6FLA - 16A N.I. 250V~ NO 4FLA - 10A N.I. 250V~
EFFETTO TEMPERATURA AMBIENTE AMBIENT TEMPERATURE EFFECT	- 0,19°C/°C (*)
FLUIDO CONTROLLATO CONTROLLED MEDIUM	ACQUA , OLIO WATER , OIL
GRADO DI INQUINAMENTO POLLUTION SITUATION	2 (EN 60730-1)

SCHEMA ELETTRICO
WIRING DIAGRAM

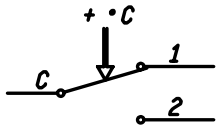

(*) MAX. VARIAZIONE DEL PUNTO DI INTERVENTO IN RAPPORTO ALLA VARIAZIONE DAL VALORE DI RIFERIMENTO DELLA TEMPERATURA AMBIENTE

(*) MAX. CHANGE IN SWITCHING POINT REFERRED TO CHANGE FROM REFERENCE OF AMBIENT TEMPERATURE

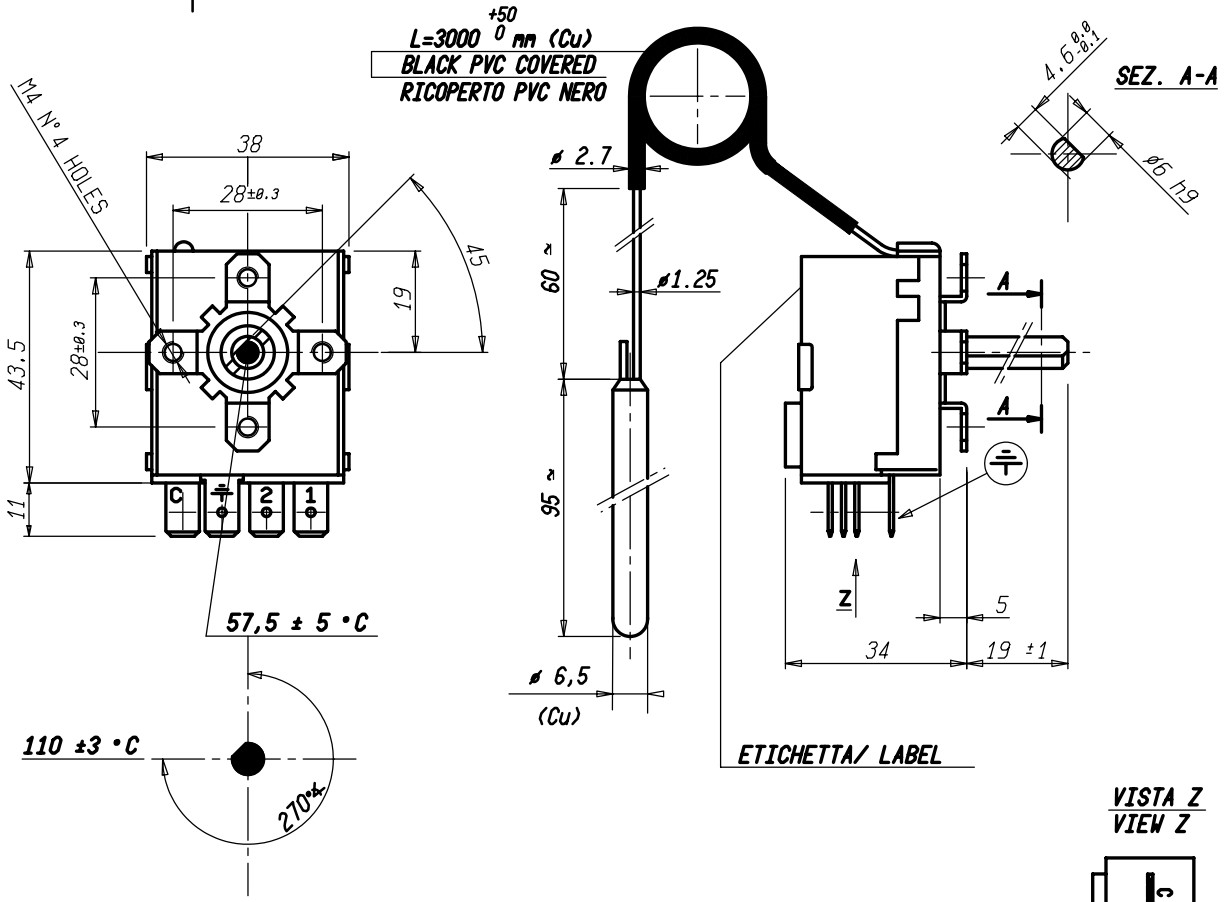

VISTA Z
VIEW Z

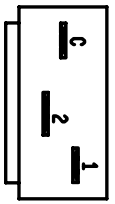

FASTON 6,3x0,8

VALORI D'INTERVENTO NOMINALI RIFERITI A TEMPERATURA AMBIENTE PER TESTA TERMOSTATO E CAPILLARE = 20°C.

NOMINAL SWITCHING POINTS REFERRING TO A THERMOSTAT HEAD AND CAPILLARY AMBIENT TEMPERATURE = 20°C.

Nod.	Mod. num.	Data	Modificato	Verificato

Peso grezzo
Peso finito
Progetto N°

Quote senza indicazione di tolleranza: precisione gruppo B

GRUPPO	da 0 a < 6	da 6 a < 30	da 30 a < 120	da 120 a < 315	da 315 a < 1000	da 1000 a ≤ 2000	OLTRE 2000
A	±0.05	±0.1	±0.15	±0.2	±0.3	±0.5	-
B	±0.1	±0.2	±0.3	±0.5	±0.8	±1.2	±2
C	±0.2	±0.5	±0.8	±1.2	±2	±3	±4

Lunghezza lato minore ∡ α°

da 0 a < 10	da 10 a < 50	da 50 a ≤ 100	OLTRE 100
±1°	±30'	±20'	±10'

Disegn. Verif. M.CAPITANIO 02/03/10
Scale 1:1
Sost. Il
dal
Disegno/Codice 549158

IMIT
Control System Srl

Denominaz.
TERMOSTATO REGOLABILE TR2 / ADJUSTABLE THERMOSTAT TR2

A3

Il presente disegno non puo essere riprodotto, copiato o comunicato a terzi senza la nostra autorizzazione, come a termine di legge sui diritti d' autore